Оборудование для открытых площадок

АРТ	Наименование, краткое описание	Цена, руб
9808	Бревно, бум для спортивных площадок "высокое" с пандусом 4,5х0,8/1,5м, шт. АРТ9808 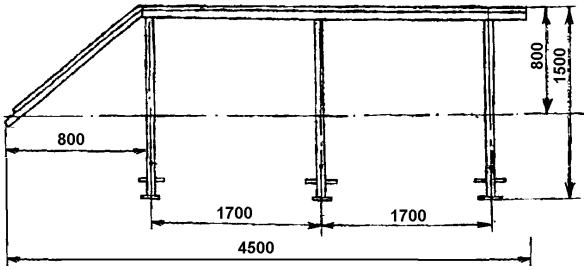	14400
9809	Бревно, бум для спортивных площадок "низкое" 3,5х0,1/0,8м, шт. АРТ9809 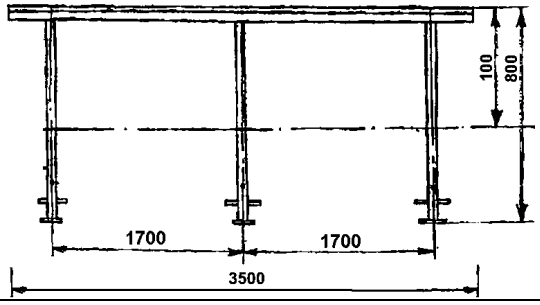	11200
9810	Брусья параллельные стационарные для спортивных площадок 2,85х0,44х1,5/2,2 м, шт. АРТ9810 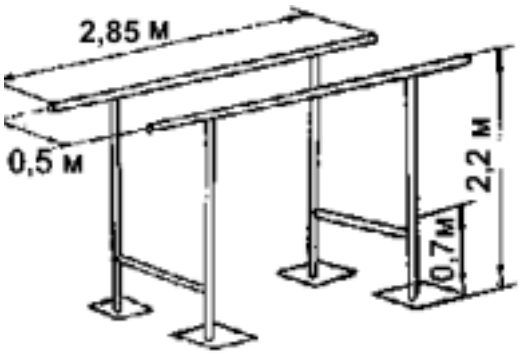	8900
9804	Брусья параллельные стационарные для спортивных площадок 2х0,44х1,5/2,2 м , шт. АРТ9894 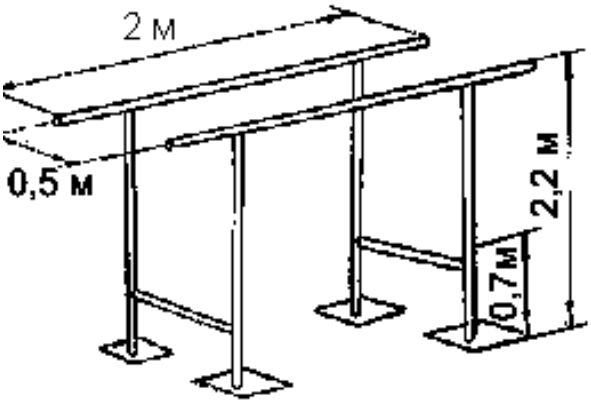	6350

9801 -1	Гимнастический снаряд (тренажер универсальный, городок) для спортивных площадок: перекладина гимнастическая, рукоход, брусья параллельные, кольца гимнастические, канат 4000х4000х3000 мм, шт. АРТ9801-1 	30300
9801	Гимнастический снаряд (тренажер универсальный, городок) для спортивных площадок: перекладина гимнастическая, щит стритбольный с кольцом, брусья параллельные, кольца гимнастические, качели, канат, перекладина для пресса 3000х3000х3000 мм, шт. АРТ9801 	30300

9896	Перекладина (турник) гимнастическая разновысокая 4х0,8х2,7/3,4 м, для спортивных площадок, перекладина - гриф Ф20-28мм, шт. АРТ9896 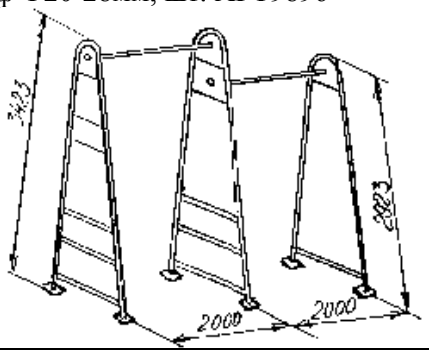	32190
9891	Перекладина (турник) гимнастическая разновысокая 6х0,8х2,7/3,4 м, для спортивных площадок, перекладина - гриф Ф20-28мм, шт. АРТ9891 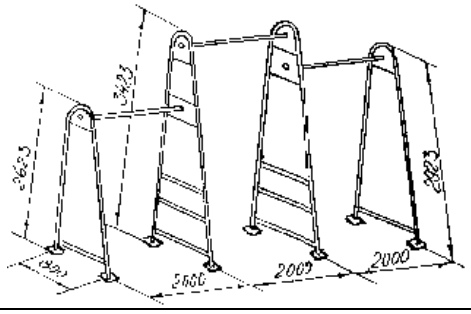	37400
9898	Перекладина (турник) гимнастическая, с подвесом для груши или каната, разновысокая 2,7х0,8х2,4 м, для спортивных площадок, шт. АРТ9898	4850
9892	Перекладина (турник) гимнастическая разновысокая на два уровня 1,4х1,4х2,7/3,4 м, стойки 80х40 или Ф76-89мм, перекладина - гриф Ф22-28мм, для спортивных площадок, шт. АРТ9892 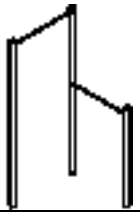	4750

9890	Перекладина (турник) гимнастическая разновысокая на три уровня 3,24х1,58х2,7/3,4 м, стойки 80х40 или Ф76-89мм, перекладина - гриф Ф22-28мм, для спортивных площадок, шт. АРТ9890 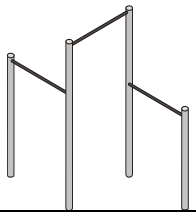	6900
9804	Рукоход прямой 2500х600х2300 мм, для спортивных площадок, шт. АРТ9804 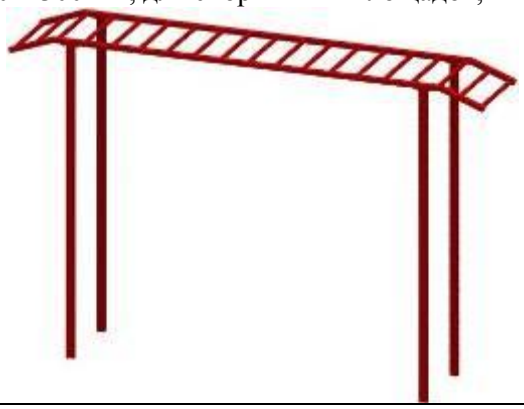	9220
9814	Скамья для пресса для спортивных площадок, в комплекте с закладными. Материал сиденья – деревянный щит с атмосфероустойчивым покрытием, шт. АРТ9814	3470
9893	Скамья для пресса для спортивных площадок, с жердью для закрепления ступней ног. Длина 4 м. Материал сиденья – деревянный щит с атмосфероустойчивым покрытием, шт. АРТ9893	6870

9311-1	Скамейка со спинкой (диван) для спортивных площадок 2х0,3х0,9 м, на закладных (под бетонирование), металлические опоры, деревянное сиденье, усиленное исполнение, в сборе, шт. АРТ9311-1	3400
9311	Скамейка со спинкой (диван) для спортивных площадок 2х0,3х0,9 м, на закладных (под бетонирование), металлические опоры, деревянное сиденье, усиленное исполнение, в деталях, шт. АРТ9311	3200
9802	Лабиринт одинарный для спортивных площадок 6000х1900х1900 мм, шт. АРТ9802 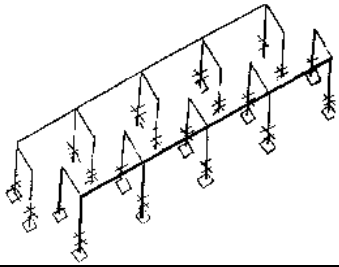	17000
9803	Лабиринт спортивный для спортивных площадок 6000х4000х1700 мм, шт. АРТ9803 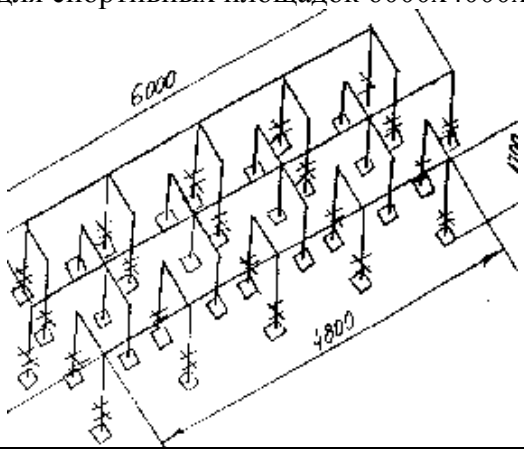	25600